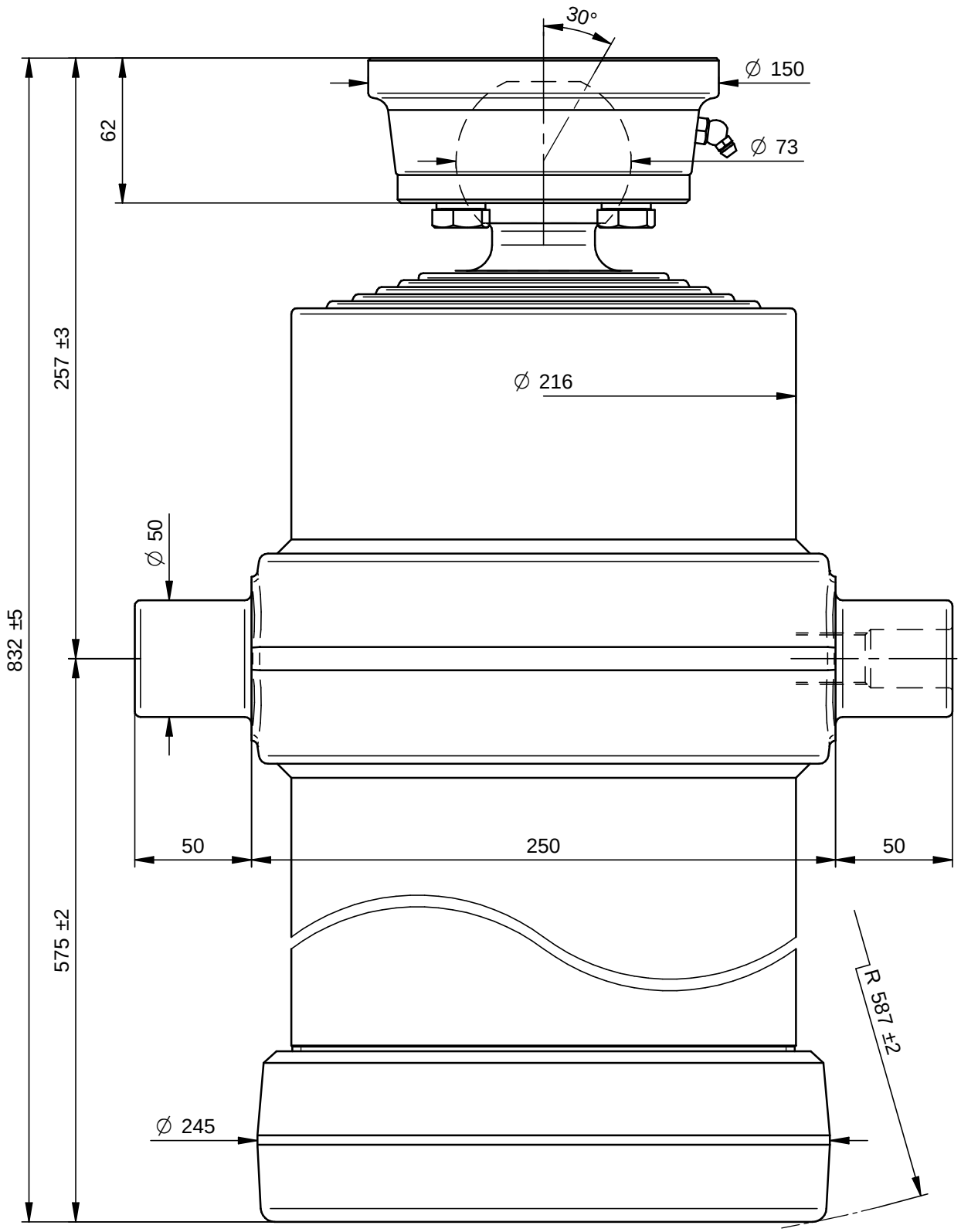

PORTATA MASSIMA A 180 Bars 29 Ton.

DI NATALE
BERTELLI SPA

Questo disegno è proprietà della Di Natale - Bertelli S.p.A., ogni riproduzione e/o cessione, è vietata a norma di legge

Descrizione / Description: Cil. Telescopico 5x2965x215 Sf. Ø73		DISEGNO 14037S	Rev -
Corsa/Stroke mm: 2965	Press. Max. Bars: 180	CODICE 5037S	
Lunghezza/lenght mm: 700	Olio/Oil Lt.: 51	173,4 kg	
Trattamento/Treatment : tenifer	SCALA 1:2,5	DATA 16/03/11	DATA 16/03/11
Diametro sfilate: 107-126-145-165-187		DISEGNATO : GM	APPROVATO : DL
File: S:\Complessivi\14037S.dft			

Modifiche
-
-
-
-
-
-